TIOCK
TIOCK TECHNICAL SUPPORT

ソーラー式工事用信号機

Solor LED Signal

型式:SO-3001・3101型

Product Benefits 製品の特徴

- ○300φの大型LEDパネルを搭載
- ○独自の自動補正システムを採用し内部時計を自動修正 ※電波状態による場合があります
- ○ソーラーパネル・バッテリー電源を採用
- ○電光盤と信号表示を連動表示させることも可能

1灯式
SO-3001型

2灯式
SO-3101型

信号点灯時

SO-3001型　SO-3101型

国土交通省
新技術情報提供システム
NETIS
認定番号
HR-090017-VE

CUD
COLOR UNIVERSAL DESIGN

●300φの大型表示！

大型の信号表示で高視認性を確保し通行者・作業者の安全確保の向上に貢献します

●GPSによる自動補正システム！

時間は独自の自動補正システムにより自動で修復します
※電波状態による場合があります

●運搬らくらく設計！

取っ手とキャスターが付いているので簡単に移動できます
(キャスターはストッパー付き)

●AC100Vでの強制充電可能！

ソーラーパネルからの発電量が少ない場合などにすばやく充電することができます

●簡易な操作方法！

背面のボタンで同じ数字を合わせるだけの簡単設定です
緊急時などに手動で赤と青の切替えができます

●電光盤との連動も可能！

電光盤と連動させて進めの時に青、止まれの時に赤を表示させることができます

製品外形

単位：mm

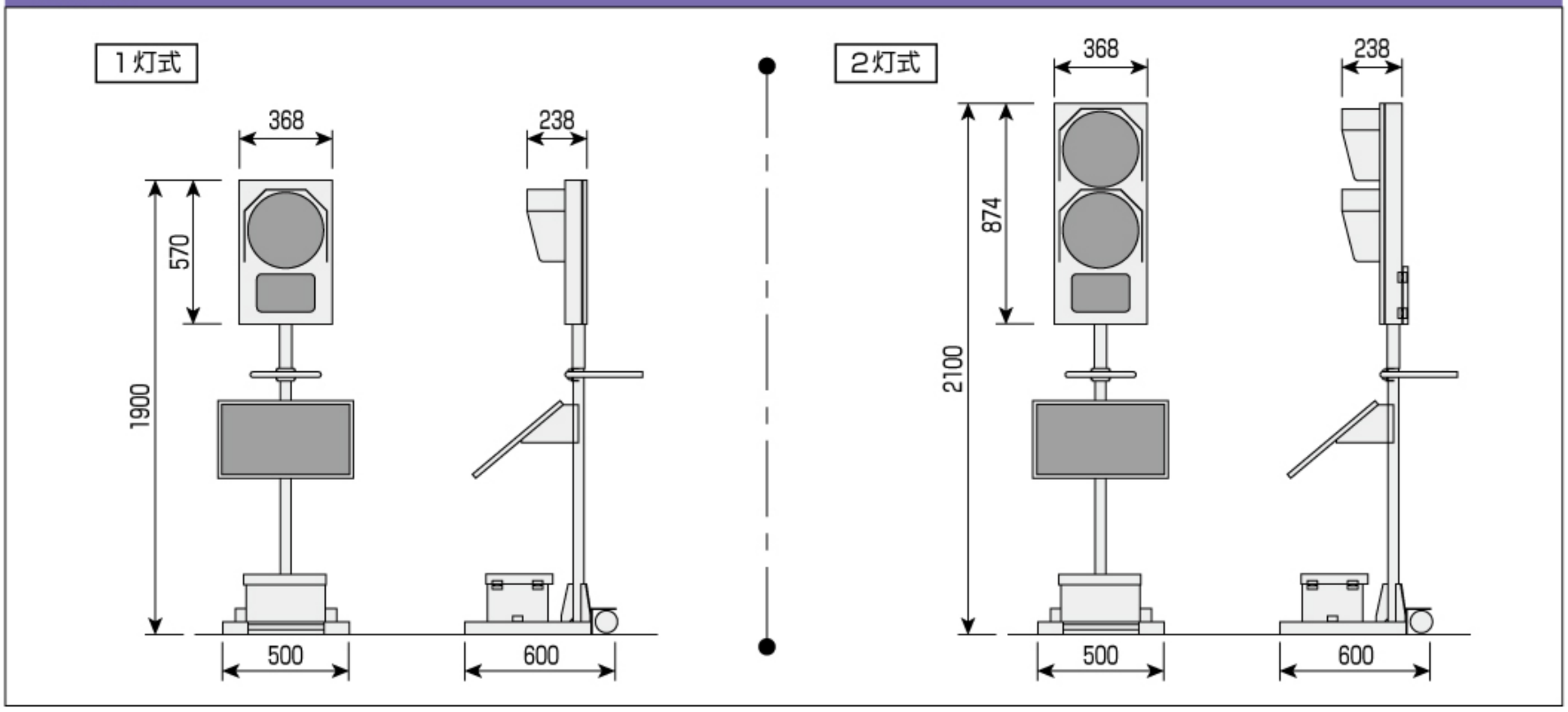

主な仕様

品名･型式	ソーラー式工事用信号機／SO−3001･3101型	消費電力量	最大約2W
寸　法	上図参照	バッテリー	DC12V40Ah×1個
重　量	約50kg	ソーラーパネル	DC12V24W
LED画面	300φ	充電回路	AC100Vにて強制充電機能付き

※本製品の外観及び仕様は製品向上のため予告なく変更することがあります

■NETISとは… 新技術情報提供システム
(New Technology Information System：NETIS)
国土交通省が運用している新技術に係る情報を共有及び提供するためのデータベースです。ここに登録された製品を使用すると公共工事の技術評価等の加点対象となる場合があります。

■CUDOとは… NPO法人カラーユニバーサルデザイン機構(CUDO)
「色覚バリアフリー」を基本に社会の色彩環境があらゆる人にとってわかりやすいものとなる「人にやさしい社会づくり」をめざし活動している非営利団体です。検証の結果条件を満たしていると認められた製品には「CUDマーク」が発行されます。

保安電設機器･設計･製作販売
株式会社ティオック
〒381-2241 長野県長野市青木島町青木島乙850-1
TEL…026-283-5970　FAX…026-283-5920
URL…http://www.tiock.co.jp/